WASCHTISCH

ANMX450 | 2000071857

ARTIKELGRUPPE : **ANMX450** | ARTIKELFAMILIE : **Waschtische** | PRODUKTGRUPPE : **Waschplatzlösungen** | MODELRANGE : **ANIMA**

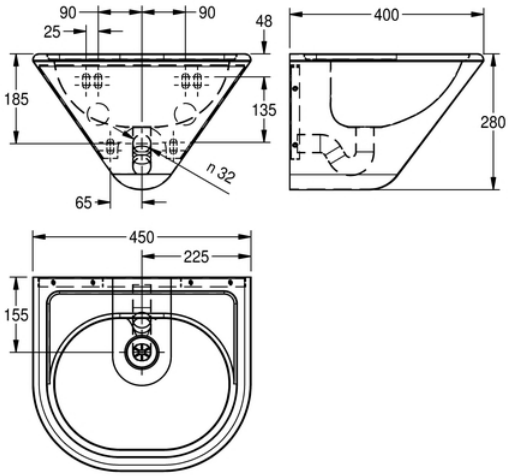

Einzelwaschtisch für Wandmontage, aus Chromnickelstahl, Oberfläche seidenmatt, Materialstärke 1,2 mm. Fugenlos eingeschweißtes Becken, 40 mm Armaturenbank ,ohne Überlauf, Siebventil G 1 1/2 B, inklusive verdeckter Siphon G 1 1/4 B, geprägter Seifenablage, Befestigung mit Montageplatte, inklusive Befestigungsmaterial.
Abmessungen 450 x 280 x 400 mm (B x H x T)
Muldenmaße 360 x 135 x 270 mm (B x H x T)

TECHNISCHE DATEN	
Becken: Beckentiefe	135,00 mm
Oberflächenbehandlung Des Beckens	seidenmatt
Becken: Tiefe	270,00 mm
Becken: Breite	360,00 mm
Bruttogewicht	7,12 kg
Material	Edelstahl
Materialtyp	1.4301 Chromnickelstahl V2A
Nettogewicht	6,20 kg
Gesamttiefe	400,00 mm
Gesamthöhe	280,00 mm
Gesamtbreite	450,00 mm
Überlauf	nein
Siphon-Durchmesser	DN 32
Armaturenbank	ja
Art der Montage	Wandmontage
Typ Der Ablaufgarnitur	Schafftventil
Durchmesser Ablaufbohrung	DN 40