Montage- und Betriebsanleitung

EN Installation and operating instructions
ES Instrucciones de montaje y servicio
CS Návod pro montáž a provoz
FR Notice de montage et de mise en service
NL Montage- en bedrijfsinstructies
PL Instrukcja montażu i obsługi
SV Monterings- och driftinstruktion
HU Szerelési és használati útmutató
FI Asennus- ja käyttöohje
EL Συναρμολόγηση και οδηγίες λειτουργίας
IT Istruzioni per il montaggio e l'uso
RO Montaj şi instrucţiuni de funcţionare
RU Инструкция по монтажу и вводу в эксплуатацию

RODX617E

7612210075384

408 × 1145 × 169

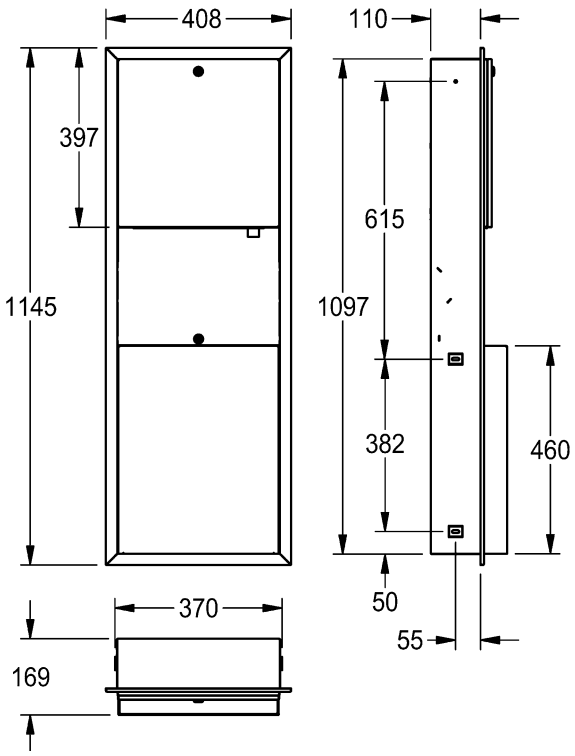

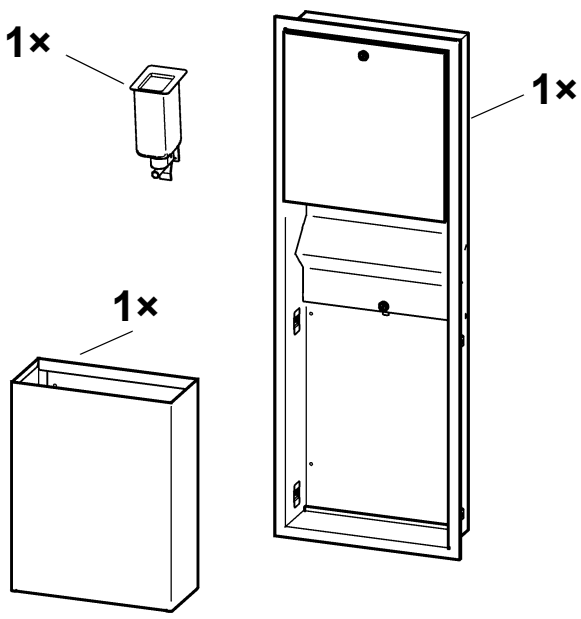

EN Important notes

Use only cream soap or liquid soap!
Do not use any soaps with solid contents such as sand or granular material!
Use only soaps with a viscosity of 0.01 to 35 dPa s!

FR Remarques importantes

Utiliser uniquement du savon liquide ou sous forme de crème !
Ne pas utiliser de savons contenant des matières solides telles que du sable ou des granulés !
Utiliser uniquement des savons ayant une viscosité de 0,01 à 35 dPa s!

DE Wichtige Hinweise

Nur reine Crem- oder Flüssigseife verwenden!
Keine Seifen mit Feststoffanteilen wie Sand oder Granulat verwenden!
Nur Seifen mit einer Viskosität von 0,01 bis 35 dPa s verwenden!

ES Indicaciones importantes

¡Utilizar únicamente jabón cremoso o líquido!
¡No utilizar jabones con componentes sólidos como arena o granulados!
¡Utilizar sólo jabones con una viscosidad de 0,01 a 35 dPa s!

CS Důležité upozornění

Používejte výhradně jen krémové nebo kapalné mýdlo !
Nepoužívejte mýdlo s obsahem pevných podílů, jako je písek nebo granulát !
Používejte výhradně jen mýdla s viskozitou od 0,01 do 35 dPa*s !

NL Belangrijke aanwijzingen

Alleen crèmezeep of vloeibare zeep gebruiken!
Geen zeep met vaste deeltjes zoals zand of granulaat gebruiken!
Alleen zeep met een viscositeit van 0,01 tot 35 dPa s gebruiken!

PL Ważne wskazówki

Stosować wyłącznie mydło w kremie lub płynie!
Nie stosować mydła zawierającego ciała stałe jak piasek czy granulat!
Stosować wyłącznie mydła o lepkości od 0,01 do 35 dPa s!

SV Viktiga informationer

Använd bara ren krämtvål eller ren flytande tvål!
Använd inte tvål som innehåller fasta partiklar som sand eller granulat!
Använd endast tvål med viskositet mellan 0,01 och 35 dPa s!

HU Fontos útmutatások

Csak tiszta krém- vagy folyékony szappant használjon!
Szilárd részecskéket, például homokot vagy granulátumot tartalmazó szappan nem használható!
Csak 0,01 – 35 dPa*s viszkozitású szappant használjon!

FI Tärkeitä ohjeita

Käytä vain voidemaista tai nestemäistä saippuaa!
Älä käytä saippuaa joka sisältää kiinteitä ainesosia kuten hiekkaa tai rakeita!
Käytä vain saippuaa jonka viskositeetti on 0,01 – 35 dPa s!

EL Σημαντικές υποδείξεις

Χρησιμοποιείτε μόνο καθαρό υγρό σαπούνι!
Μην χρησιμοποιείτε σαπούνια με στερεά σωματίδια όπως άμμο ή κόκκους!
Χρησιμοποιείτε μόνο σαπούνια με ιξώδες 0,01 έως 35 dPa s!

IT Avvertenze importanti

Utilizzare solamente sapone puro in crema o liquido!
Non utilizzare saponi con componenti solide tipo sabbia o granuli!
Utilizzare solamente saponi con una viscosità dallo 0,01 ai 35 dPa s!

RU Важные указания

Используйте только чистое кремовое или жидкое мыло!
Не используйте мыло с содержанием твёрдых частиц, например песка или гранул!
Используйте только мыло с вязкостью от 0,01 до 35 дПа*с!

RO Indicații importante

Nu folosiți decât săpun cremă sau lichid!
Nu folosiți săpunuri cu ingrediente precum nisip sau granule!
Folosiți doar săpunuri cu viscozitate de 0,01 până la 35 dPa*s!

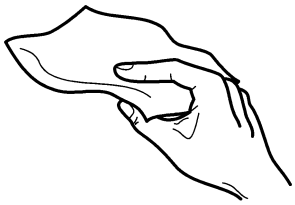

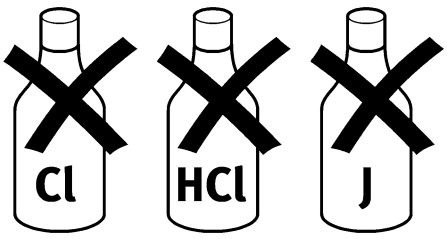

www.franke.com
www.franke-ws.com

Montage

EN Installation
FR Montage
ES Montaje
CS Montáž
NL Montage
PL Montaż
SV Montering
HU Szerelés
FI Asennus
EL Συναρμολόγηση
IT Montaggio
RU Монтаж
RO Montaj

1

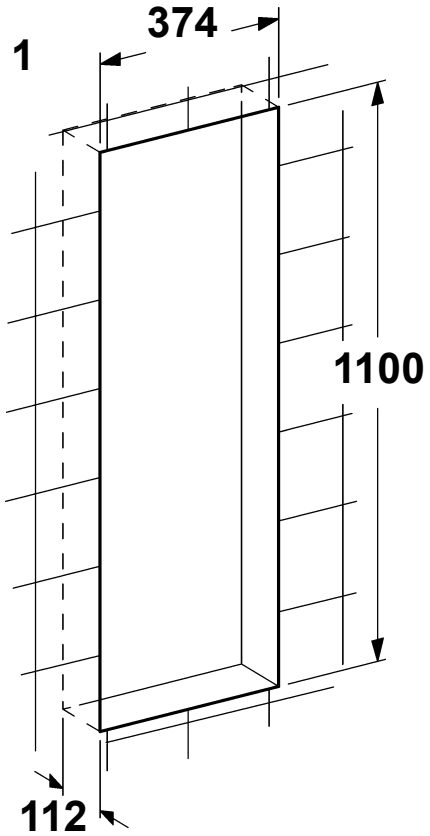

2

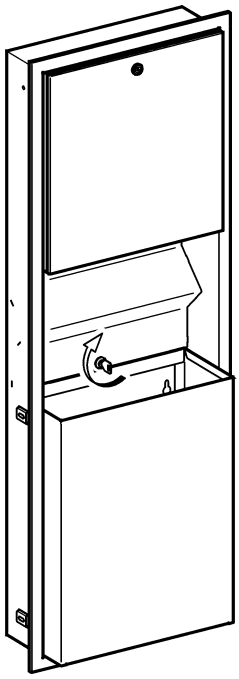

3

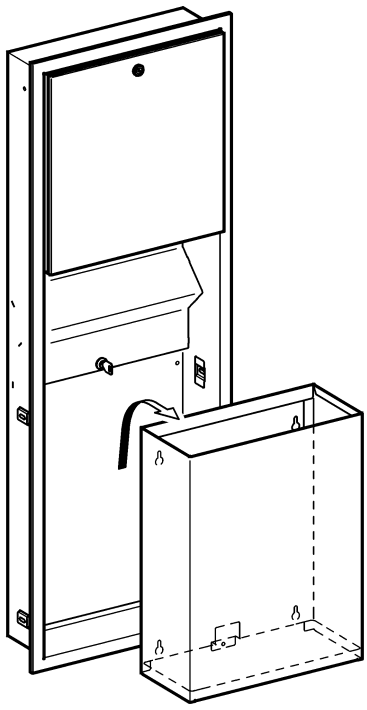

4

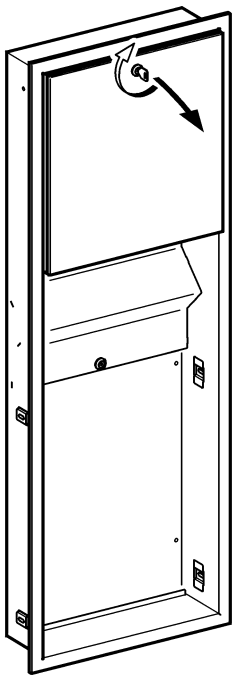

5

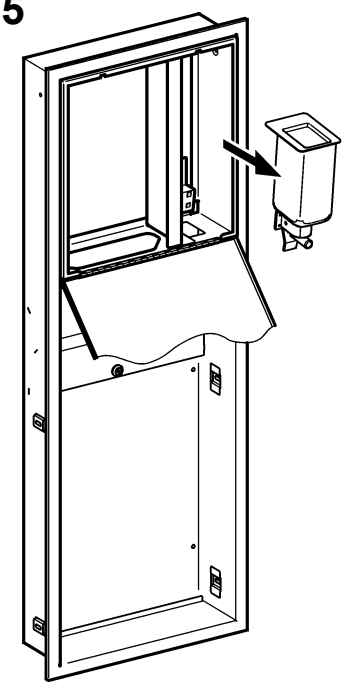

6

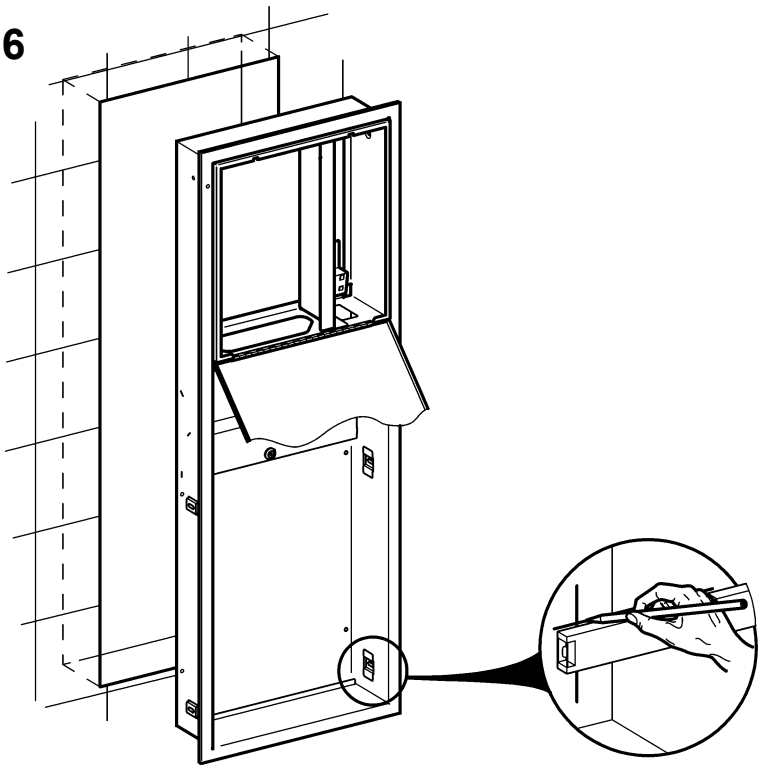

7

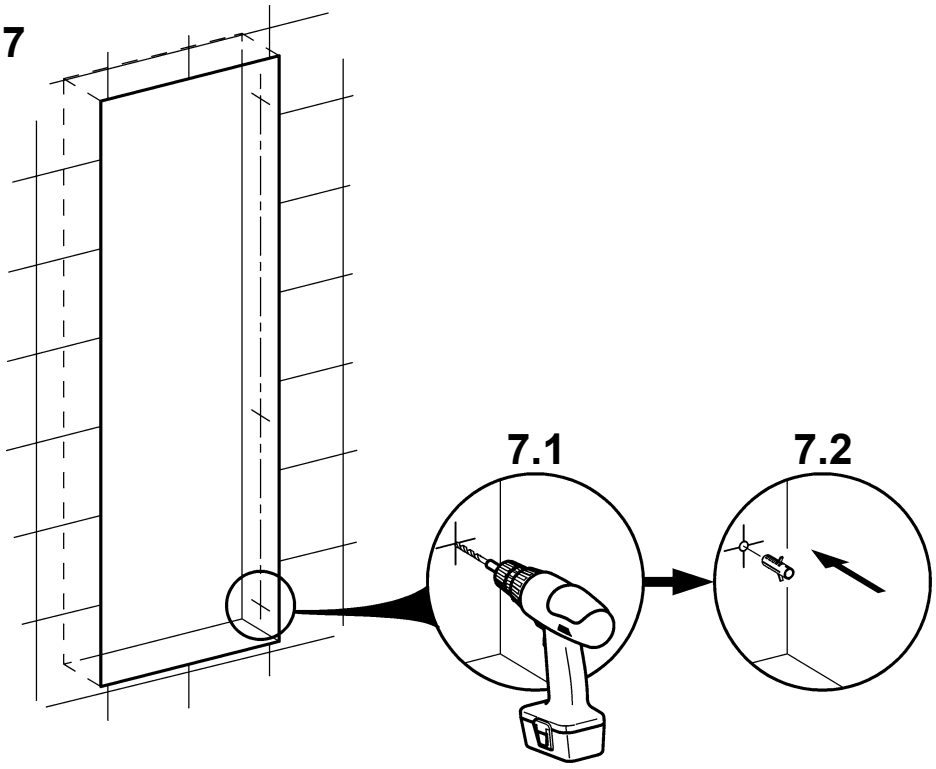

8

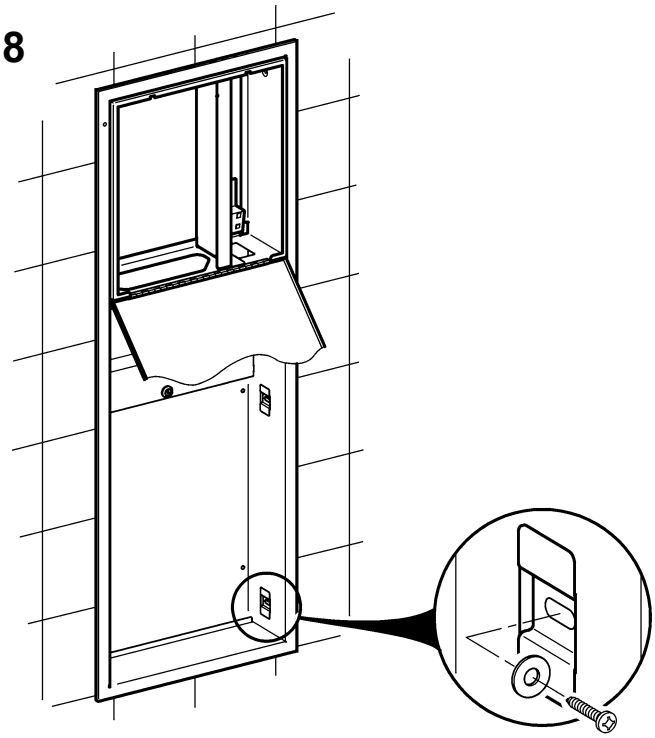

9

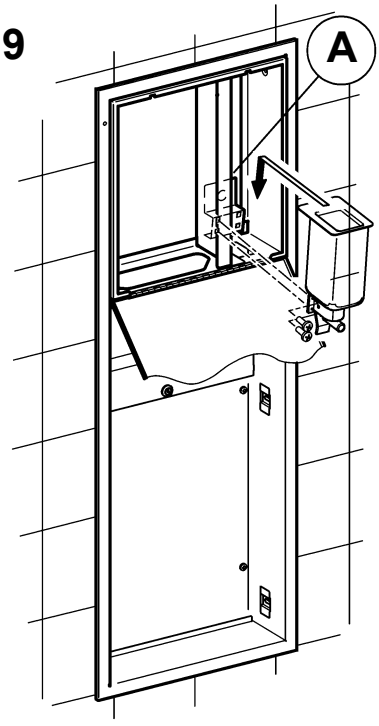

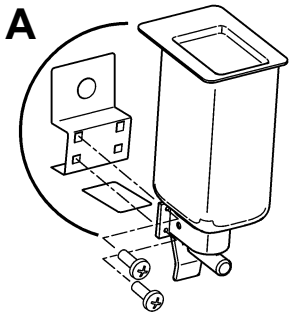

10

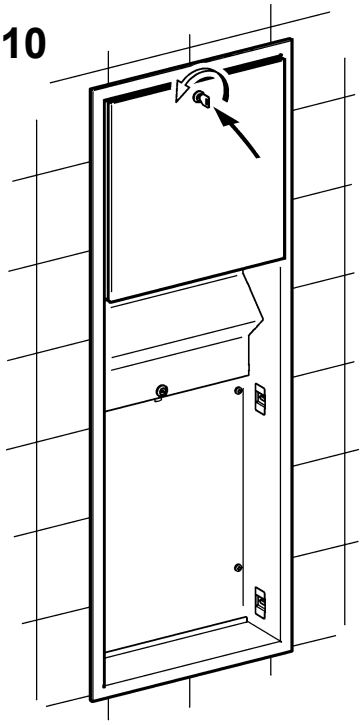

11

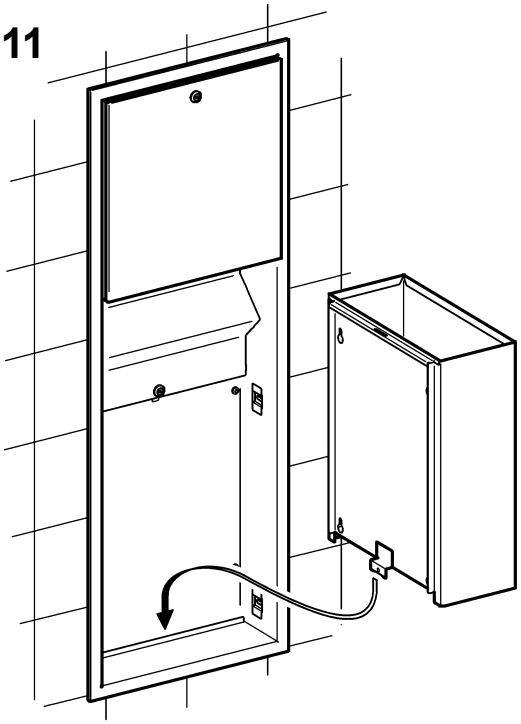

12

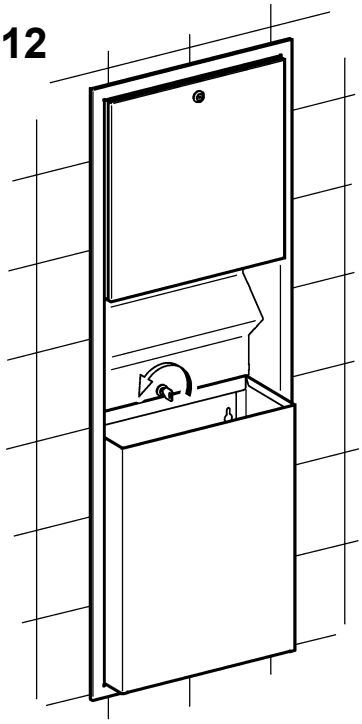

Tank füllen

EN Fill tank
FR Remplir réservoir
ES Ilenar la cisterna
CS Plnit nádrž
NL Tank vullen
PL Napełnić zbiornik
SV Påfyllning av tanken
HU Tartály töltése
FI Tankin täyttäminen
EL Πλήρωση δοχείου
IT Riempire il serbatoio
RU заполнить бак
RO A se umple rezervorul

1

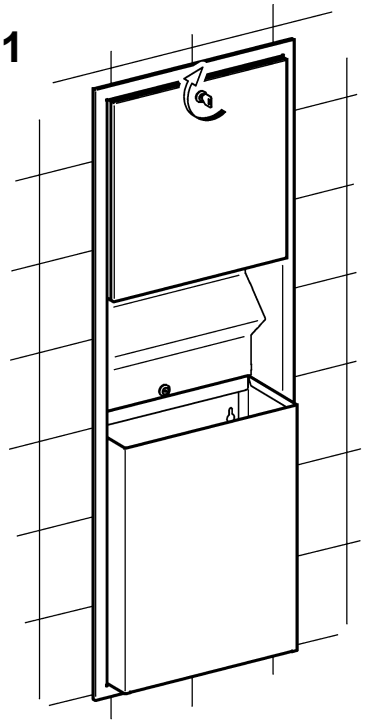

2

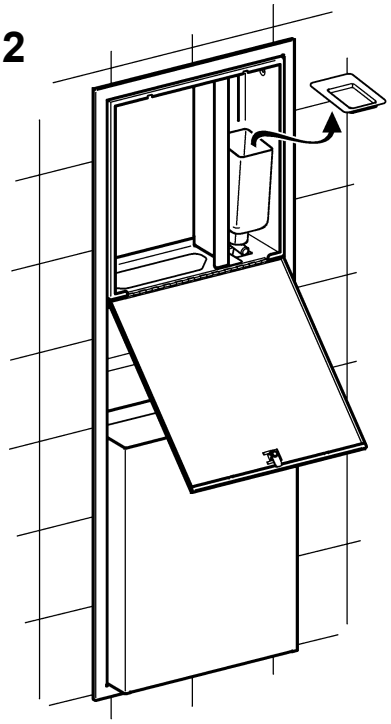

3

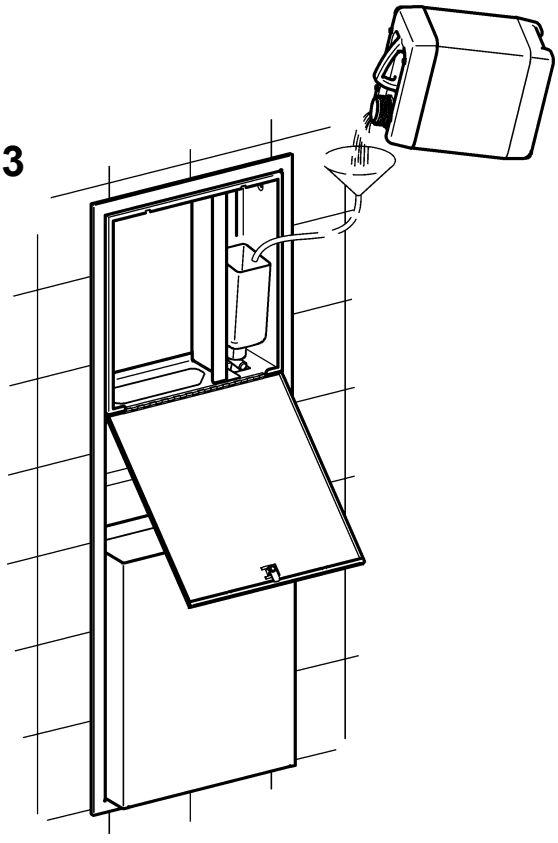

4

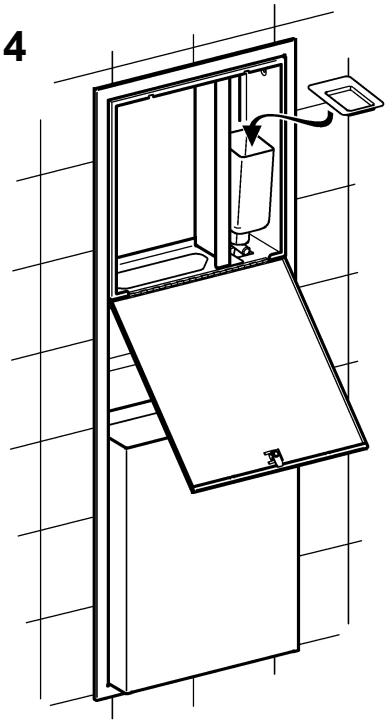

5

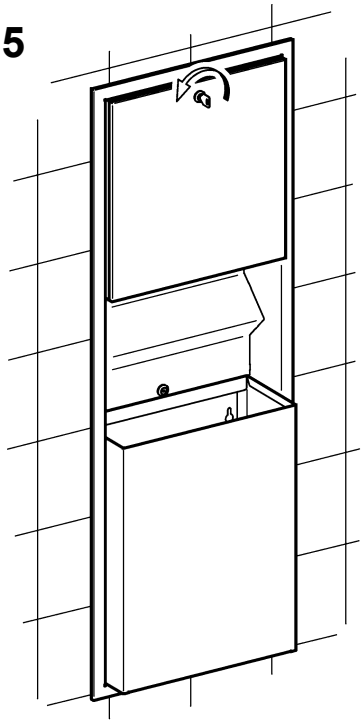

Papier nachfüllen

EN Refill paper
FR Ajouter du papier
ES Rellenar papel
CS Doplnit papír
NL Papier bijvullen
PL Uzupełnij papier
SV Fyll på papper
HU Papír utántöltése
FI Paperin uudelleen täyttö
EL Συμπλήρωση χαρτιού
IT Ricaricare carta
RU Дозаправить бумагу
RO Introduceți hârtie

1

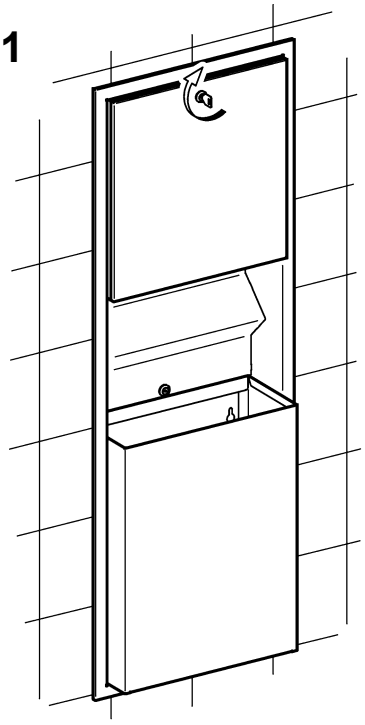

2

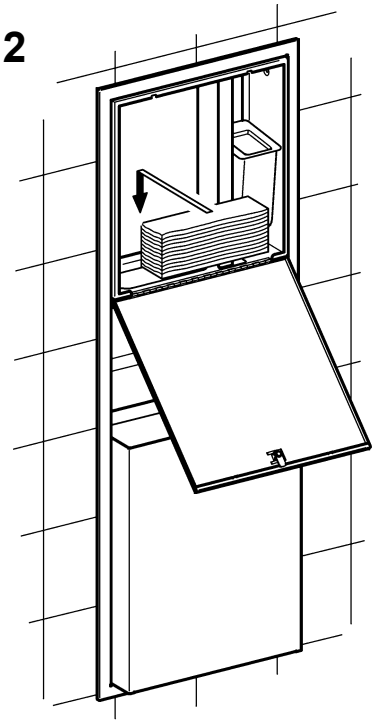

3

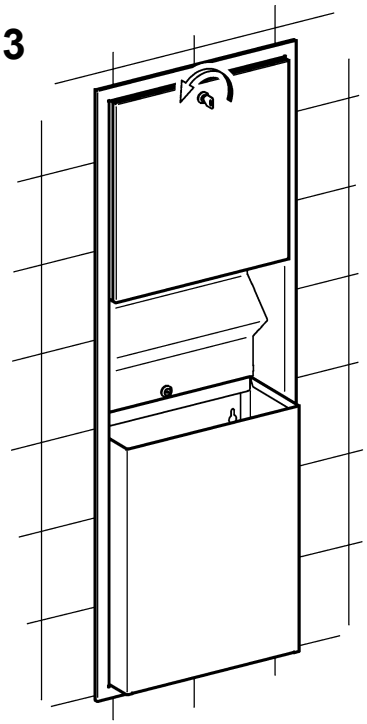

Ersatzteile
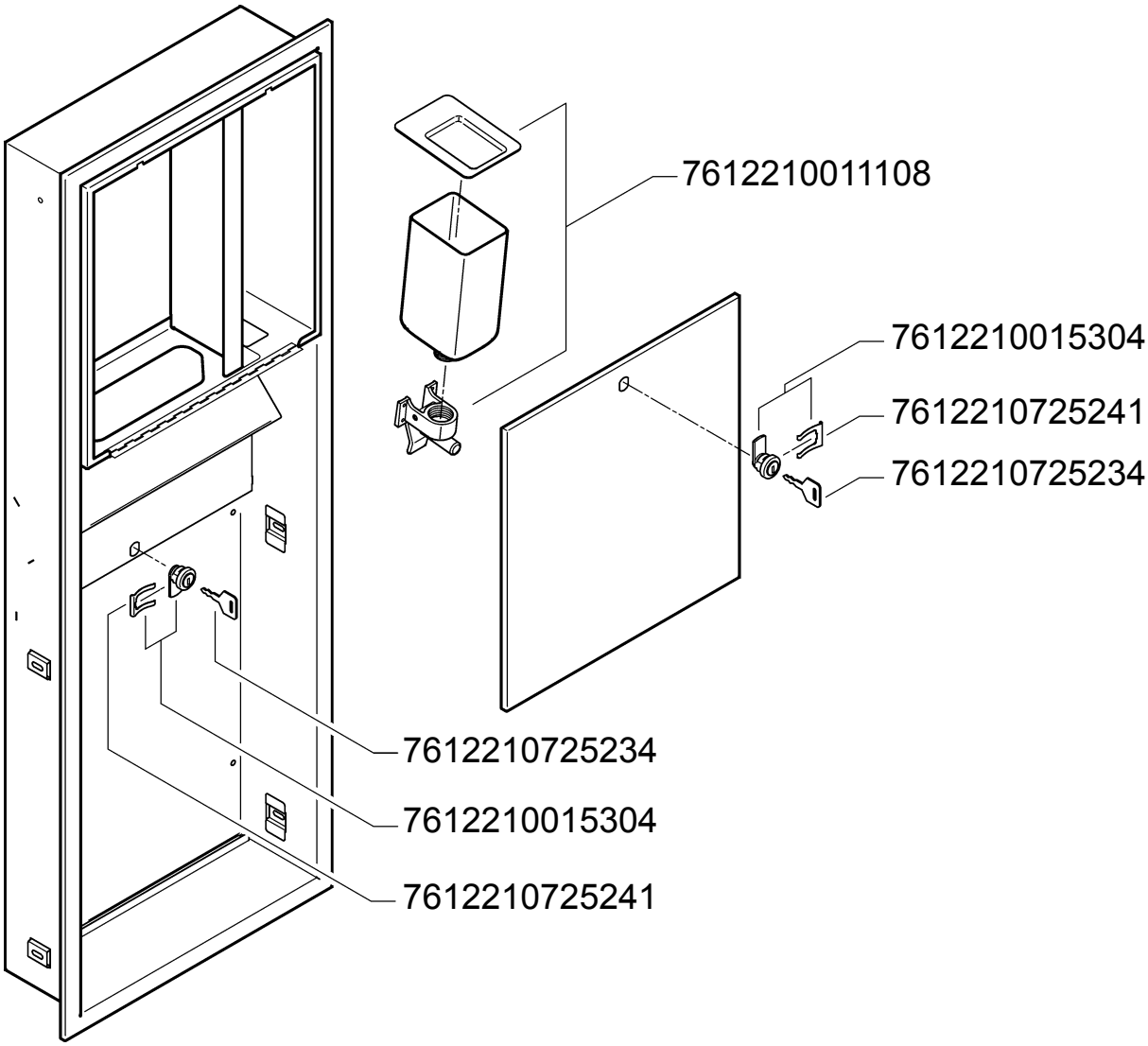
EN Replacement parts
FR Piéces de rechange
ES Piezas de recambio
CS Náhradní díly
NL Reserveonderdelen
PL Części zamienne
SV Reservdelar
HU Pótalkatrészek
FI Varaosat
EL Ανταλλακτικά
IT Pezzi di ricambio
RU Запчасти
RO Piese de schimb